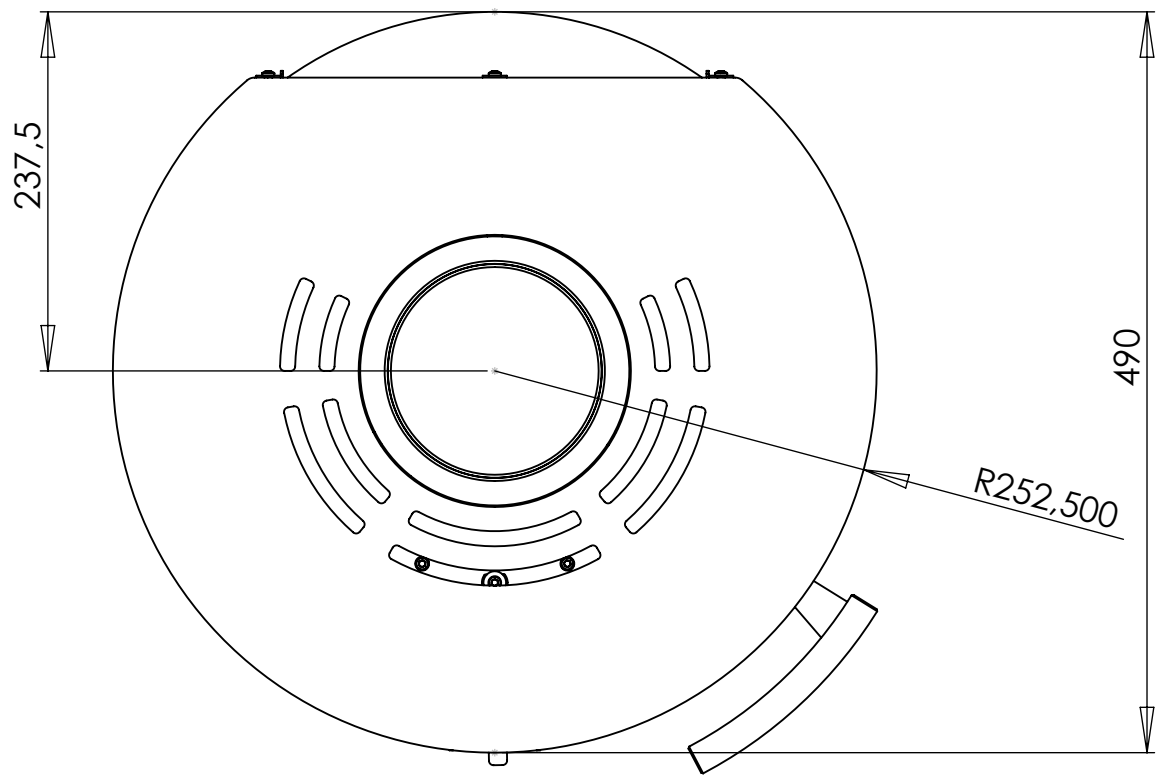

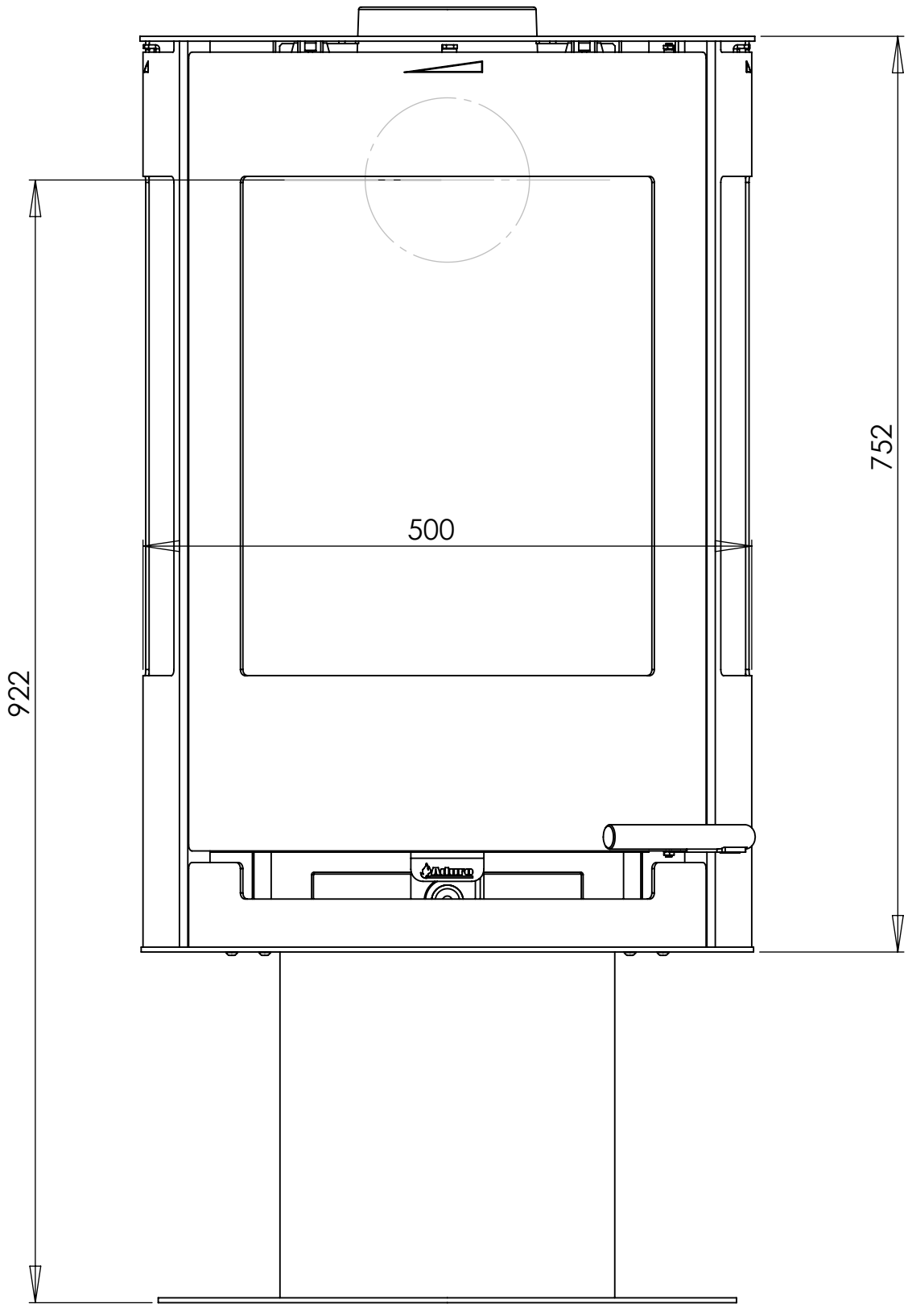

Aduro 9-3